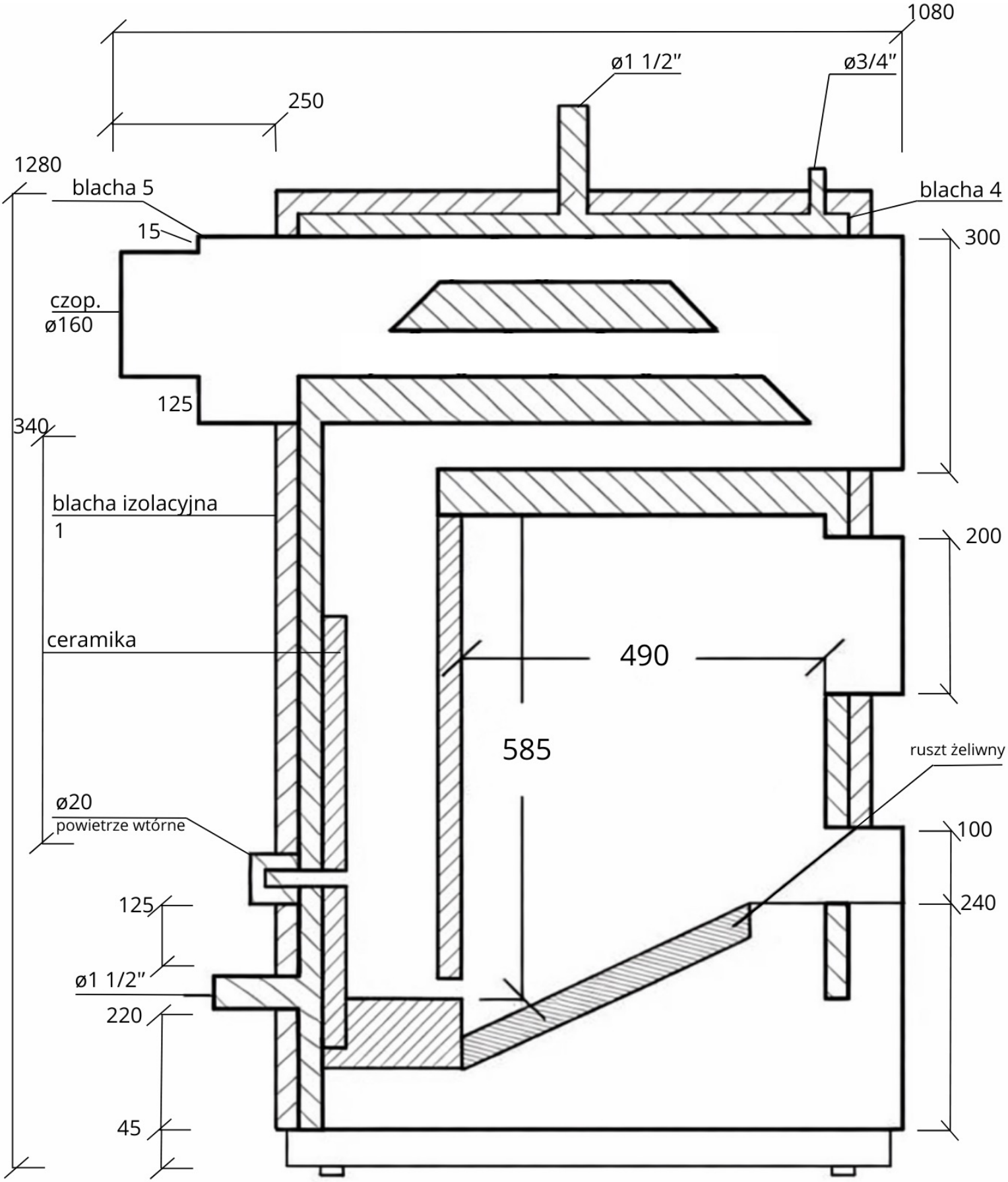# Przekrój kotła Drewbox 20kW